Moinhos

RGM 310

RG MAQ
EQUIPAMENTOS PARA MOAGEM E MINERAÇÃO

Sistema de tampas Bipartido
Com o intuito de reduzir o tempo de manutenção e simplificar a inspeção dos revestimentos internos, a RG MAQ desenvolveu um sistema de tampa de fácil abertura, que proporciona rápida remoção e substituição dos martelos, grelhas e revestimentos

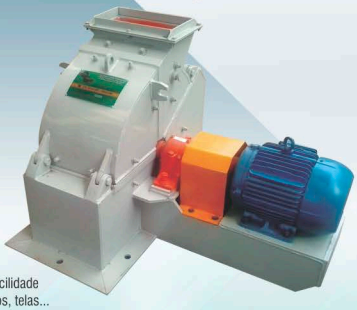

Os Moinhos da RG MAQ são de altíssima qualidade, produzindo um ótimo desempenho e proporcionando uma excelente produção.
Seu sistema de abertura de tampa bipartido gera uma facilidade na hora da troca de seus revestimentos, grelhas, martelos, telas...
O Moinho RGM 310, com motor de 4 Pólos de capacidade de 15cv com rotação do entre 1540 RPM e 1775 RPM com uma produção variada de até 5 t/h, mantendo assim uma ampla possibilidade do controle da granulometria do produto final, dependendo das aberturas de suas grelhas que podem variar de 1.2 mm até 6 mm, ou até mesmo telas com furos proporcionais a produção.
Seu Rotor com discos de várias furações escalonadas proporcionam uma aproximação dos martelos nas grelhas ou telas e costelas para obter um resultado de granulometria precisa.
Seus martelos produzidos em material de alta resistência de dureza geram uma durabilidade maior e um excelente produto, assim como seus revestimentos. As grelhas de Aço 5160 são produzidas para maior durabilidade de impacto e abrasão.

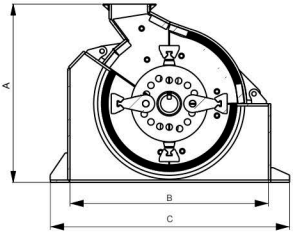

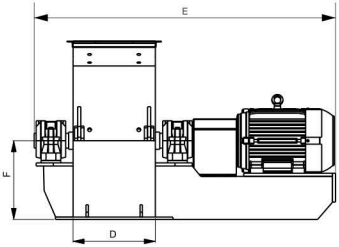

MODELO	POTÊNCIA		DIMENSÕES (mm)						PESO	ROTAÇÃO (RPM)		PRODUÇÃO APROXIMADAMENTE (T/h) ABERTURA DAS GRELHAS					
										MOTOR	MOINHO						
	CV	PÓLOS	A	B	C	D	E	F	KG			2mm	3mm	4mm	5mm	6mm	7mm
RG310	15	4	725	806	975	335	1230	320	450	1780	1780	0,8 T/H	1,6 T/H	2,4 T/H	3,2 T/H	4 T/H	5 T/H

19 3414 2390 3424 4358 98142 7375 (Geraldo)
Av. Santa Cruz do Rio Pardo, 4450 - Via de Acesso SP 155/308
Caixa Postal 425 / CEP 13400 970 / Taquaral - Piracicaba/SP
www.rgmaq.com.br
gfaciroli@rgmaq.com.br
rgmaq@rgmaq.com.br

BNDES o banco nacional do desenvolvimento FINAME

PEÇAS DE REPOSIÇÃO

MOINHO

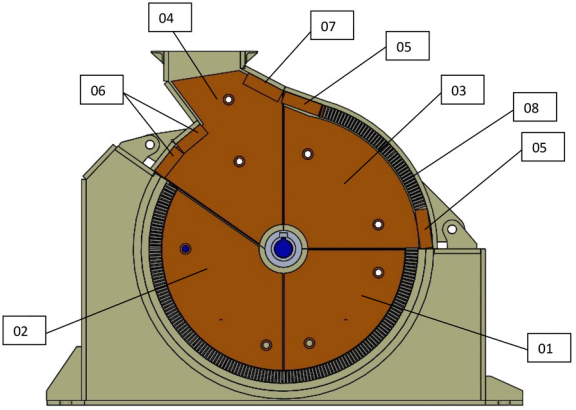

ITEM	DESCRIÇÃO	QUANTIDADE
1	LATERAL SUPERIOR 1310 ESQUERDA	01
1	LATERAL SUPERIOR 1310 DIREITA	01
2	LATERAL SUPERIOR 1311 ESQUERDA	01
2	LATERAL SUPERIOR 1311 DIREITA	01
3	LATERAL SUPERIOR 1312 ESQUERDA	01
3	LATERAL SUPERIOR 1312 DIREITA	01
4	LATERAL SUPERIOR 1314 ESQUERDA	01
4	LATERAL SUPERIOR 1314 DIREITA	01
5	COSTELA 315-1	02
6	COSTELA 315-2	02
7	COSTELA 315-3	01
8	GRELHA 310 X 24 X 6,3 X 1 a 5mm	50
9	GRELHA 310 X 24 X 6,3 X (Esp. Conforme necessidade do cliente)	150

ROTOR MARTELO BARRA

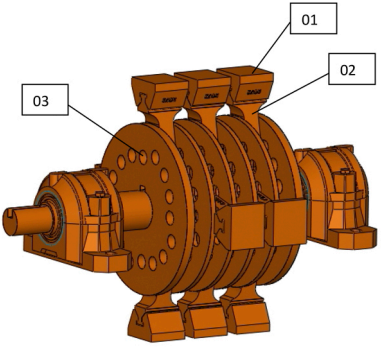

ITEM	DESCRIÇÃO	QUANTIDADE
1	MARTELO RG72	10
2	SUPORTE MM15	10
3	RED. Ø 1" X 245mm	4

ROTOR MARTELO FACA

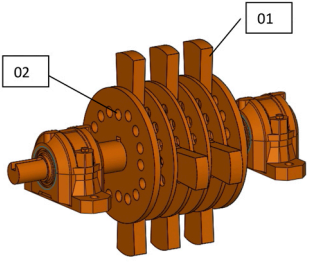

ITEM	DESCRIÇÃO	QUANTIDADE
1	MARTELO RG140	10
2	RED. Ø 1" X 245mm	4

MANCAL

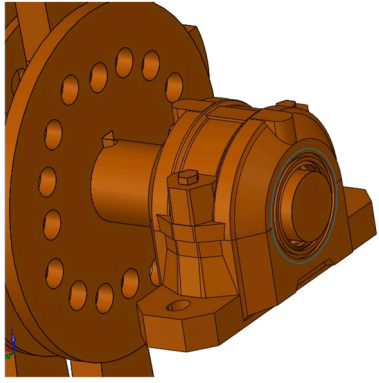

ITEM	DESCRIÇÃO	QUANTIDADE
1	MANCAL SNA 513	02
2	ROLAMENTO 1213K	02
3	BUXA H313	02

TRANSMISSÃO

ITEM	DESCRIÇÃO	QUANTIDADE
1	ACOPLAMENTO AG148	01